Q3

Audi Q3

Data Information

Audi
Vorsprung durch Technik

Audi Q3 Specifications 主要諸元

		Q3 1.4 TFSI	Q3 1.4 TFSI Sport	Q3 2.0 TFSI quattro 180PS	Q3 2.0 TFSI quattro 220PS
型式		ABA-8UCZD	ABA-8UCZD	ABA-8UCULB	ABA-8UCULC
ハンドル位置		右	右	右	右
寸法・重量	全長×全幅×全高(mm)	4,400×1,830×1,595[1,615*2]	4,400×1,830×1,595[1,615*2]	4,400×1,830×1,595[1,575*1][1,615*2][1,595*1*2]	4,400×1,830×1,615[1,595*1]
	ホイールベース(mm)	2,605	2,605	2,605	2,605
	トレッド:フロント/リヤ(mm)	1,570/1,575	1,570/1,575	1,570/1,575	1,570/1,575
	最低地上高(mm)	170	170	170[150*1]	170[150*1]
	車両重量(kg)	1,470[1,500 *3]	1,470[1,500 *3]	1,620[1,650*3]	1,620[1,650*3]
トランク容量(ℓ)VDA値		460	460	460	460
乗車定員(名)		5	5	5	5
駆動方式		フロントドライブ(前輪駆動)	フロントドライブ(前輪駆動)	クワトロ(フルタイム4WD)	クワトロ(フルタイム4WD)
性能	最小回転半径(m)	5.7	5.7	5.7	5.7
	JC08モード燃費(km/ℓ)*4	**17.4**	**17.4**	**15.0**	**14.9**
	CO_2 排出量(g-CO_2/km)	133	133	155	156
	2015年燃費基準達成レベル	120	120	110	110
	主要燃費向上対策	筒内直接噴射 可変バルブタイミング 電子スロットル 電動パワーステアリング 6速 Sトロニックトランスミッション スタートストップ システム	筒内直接噴射 可変バルブタイミング 電子スロットル 電動パワーステアリング 6速 Sトロニックトランスミッション スタートストップ システム	筒内直接噴射 可変バルブタイミング 電子スロットル 電動パワーステアリング 7速 Sトロニックトランスミッション スタートストップ システム	筒内直接噴射 可変バルブタイミング 電子スロットル 電動パワーステアリング 7速 Sトロニックトランスミッション スタートストップ システム
	冷媒の種類(GWP値)/使用量	R-134a(1,430 *5)/520	R-134a(1,430 *5)/520	R-134a(1,430 *5)/520	R-134a(1,430 *5)/520
エンジン	エンジン型式	CZD	CZD	CUL	CUL
	総排気量(cc)	1,394	1,394	1,984	1,984
	エンジン種類	直列4気筒DOHCインタークーラー付ターボチャージャー	直列4気筒DOHCインタークーラー付ターボチャージャー	直列4気筒DOHCインタークーラー付ターボチャージャー	直列4気筒DOHCインタークーラー付ターボチャージャー
	ボア×ストローク(mm)	74.5×80.0	74.5×80.0	82.5×92.8	82.5×92.8
	圧縮比	10.0	10.0	9.6	9.6
	燃料供給装置	電子式	電子式	電子式	電子式
	最高出力[ネット]	110kW(150PS)/5,000-6,000rpm	110kW(150PS)/5,000-6,000rpm	132kW(180PS)/4,000-6,200rpm	162kW(220PS)/4,500-6,200rpm
	最大トルク[ネット]	250Nm(25.5kgm)/1,500-3,500rpm	250Nm(25.5kgm)/1,500-3,500rpm	320Nm(32.6kgm)/1,400-3,900rpm	350Nm(35.7kgm)/1,500-4,400rpm
	燃料タンク容量(ℓ)	63	63	63	63
	使用燃料	無鉛プレミアムガソリン	無鉛プレミアムガソリン	無鉛プレミアムガソリン	無鉛プレミアムガソリン
諸装置	トランスミッション	6速 Sトロニックトランスミッション	6速 Sトロニックトランスミッション	7速 Sトロニックトランスミッション	7速 Sトロニックトランスミッション
	変速比 1速/2速/3速/4速/5速/6速/7速/後退	3.461/2.050/1.300/0.902/0.914/0.756/—/3.989	3.461/2.050/1.300/0.902/0.914/0.756/—/3.989	3.562/2.526/1.678/1.021/0.788/0.760/0.634/2.789	3.562/2.526/1.678/1.021/0.788/0.760/0.634/2.789
	最終減速比	4.800(1、2、3、4速) 3.600(5、6速、後退)	4.800(1、2、3、4速) 3.600(5、6速、後退)	4.733(1、4、5速、後退) 3.944(2、3、6、7速)	4.733(1、4、5速、後退) 3.944(2、3、6、7速)
	サスペンション:フロント	マクファーソンストラット	マクファーソンストラット	マクファーソンストラット	マクファーソンストラット
	サスペンション:リヤ	ウィッシュボーン	ウィッシュボーン	ウィッシュボーン	ウィッシュボーン
	ステアリング	ラック・ピニオン式	ラック・ピニオン式	ラック・ピニオン式	ラック・ピニオン式
	ブレーキ:フロント/リヤ	ベンチレーテッドディスク/ディスク	ベンチレーテッドディスク/ディスク	ベンチレーテッドディスク/ディスク	ベンチレーテッドディスク/ディスク
	タイヤ	235/55 R17	235/55 R17	235/55 R17	235/50 R18

*1「S lineパッケージ」装着の場合となります。 *2「MMI ナビゲーション」装着の場合となります。 *3「パノラマサンルーフ」装着の場合です。
*4 燃料消費率は国土交通省審査値。定められた試験条件のもとでの値です。実際の走行時には、使用環境(気象、渋滞等)や運転方法(急発進、エアコン使用等)に応じて燃料消費率は異なります。
*5 アウディジャパン株式会社は2023年までに、エアコンで使用するフロン冷媒の目標GWP*値150以下(国内向け年間出荷台数の加重平均値)の達成を目指しています。*GWP(Global Warming Potential地球温暖化係数)

Audi Q3

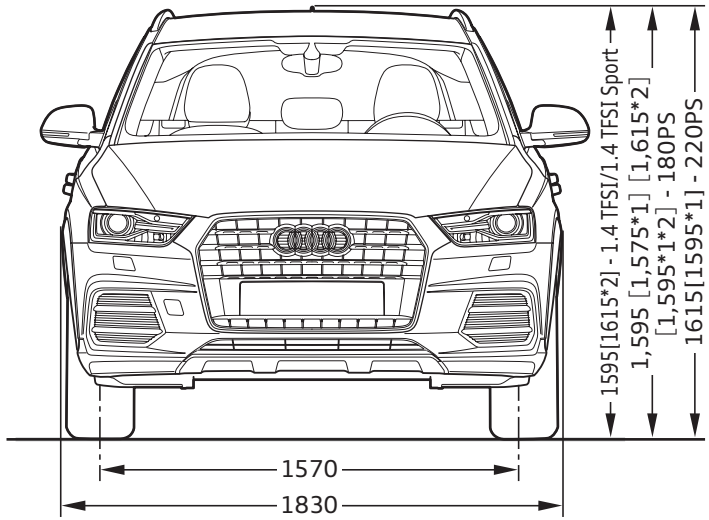

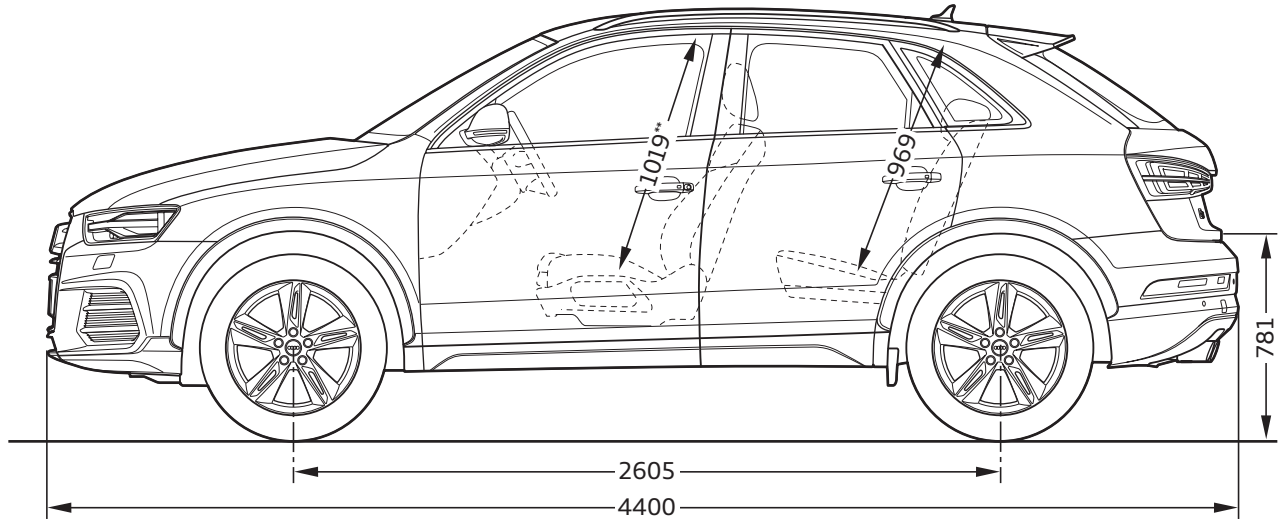

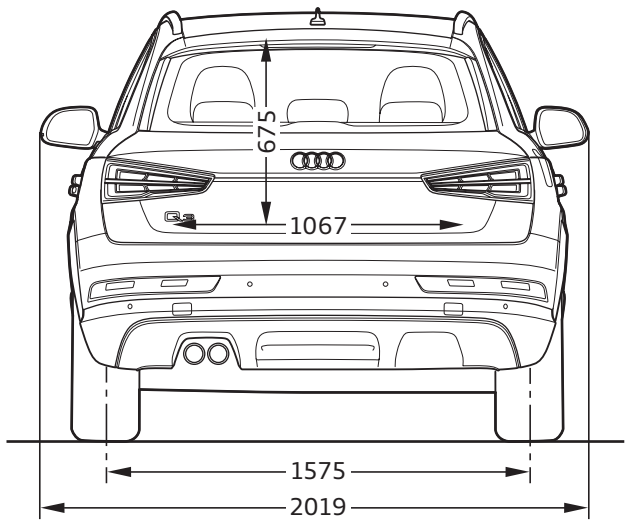

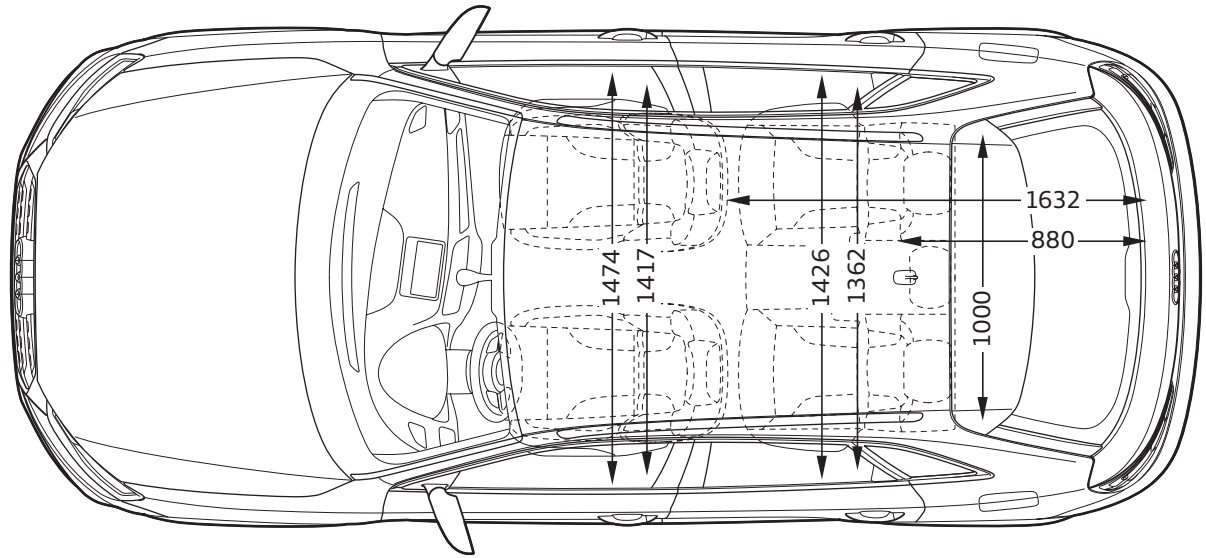

*1 「S lineパッケージ」装着の場合となります。 *2 「MMI ナビゲーション」装着の場合となります。 *3 「パノラマサンルーフ」装着の場合です。 ※単位：mm イラストは欧州仕様車となります。車両は日本仕様とは異なります。

Equipment 主要装備

●標準装備 ○オプション

			Q3 1.4 TFSI	Q3 1.4 TFSI Sport	Q3 2.0 TFSI quattro 180PS	Q3 2.0 TFSI quattro 220PS
エクステリア	ヘッドライト	バイキセノンヘッドライト	●	●	●	●
		LEDヘッドライト	○	○	○	○
		オールウェザーライト	●	●	●	●
	ヘッドライトコントロール	自動ヘッドライトレンジコントロール	●	●	●	●
	ヘッドライトウォッシャー	ヘッドライトウォッシャー	○	○	○	○
	テールライト	ハロゲンリヤライト	●	●	–	–
		LEDリヤコンビネーションライト	–	–	●	●
		LEDリヤダイナミックターンインジケーター	○	○	○	○
	リヤフォグライト	リヤフォグライト	●	●	●	●
	リヤスポイラー	リヤスポイラー	●	●	●	●
	スペシャルエクステリアパーツ	エクステリアミラーハウジング ボディカラー	●	●	●	●
	バンパーシステム	バンパー ボディカラー	–	●	●	●
		バンパー *1	●	–	–	–
		バンパー S line	–	○	○	○
	サイド/リヤウインドウ	断熱ガラス（サイド/リヤ）	●	●	●	●
		プライバシーガラス	○	○	○	○
	ウインドウモールディング	ハイグロスパッケージ *2	○	●	●	●
		ブラックウインドウモールディング	●	–	–	–
	エクステリアミラー	エクステリアミラー 電動調整&格納機能 ヒーター	●	●	●	●
	ルーフレール	ルーフレール（アルミニウム）	●	●	●	●
		ルーフレール（ブラック）	–	○	○	○
	ルーフ	標準ルーフ	●	●	●	●
		パノラマサンルーフ	○	○	○	○
	ホイール	アルミホイール 5スポークダイナミックデザイン 7Jx18	–	–	–	●
		アルミホイール 10スポークデザイン 7Jx17	●	–	–	–
		アルミホイール 5パラレルスポークデザイン 7Jx18	–	–	○	○
		アルミホイール 5スポークYデザイン 7Jx17	–	●	●	–
	タイヤ	235/50 R18	–	–	–	●
		235/55 R17	●	●	●	–
	スペアホイール/ブレークダウンセット	タイヤリペアキット	●	●	●	●
	ネームプレートセット	S lineエクステリアロゴ	–	○	○	○
	モデルエンブレム	リヤエンブレム モデル	●	●	●	●

Equipment 主要装備

●標準装備 ○オプション

			Q3 1.4 TFSI	Q3 1.4 TFSI Sport	Q3 2.0 TFSI quattro 180PS	Q3 2.0 TFSI quattro 220PS
インテリア	シート素材	イニシャルクロス	●	–	–	–
		ファインナッパレザー	○	○	○	○
		エナジークロス	–	●	●	●
		スプリントクロス/レザー S lineロゴ	–	–	○	○
	フロントシート調整機能	高さ調整機能(フロント)	●	●	–	–
		電動調整機能(フロント)	–	–	●	●
	ランバーサポート	ランバーサポート 4ウェイ	–	●	●	●
	リヤシート	トランクスルー機能	●	●	●	●
	シートヒーター	シートヒーター(フロント)	○	○	○	○
	シートベルトモニタリング	シートベルトモニタリング	●	●	●	●
	トレイエリアパッケージ	ストレージパッケージ	●	●	●	●
	アプリケーション	アルミニウムルックインテリア	●	●	●	●
	デコラティブパネル	デコラティブパネル マイクロメタリックシルバー	●	●	●	●
		デコラティブパネル ウォルナットバルサミックブラウン	○	○	○	○
		デコラティブパネル マットブラッシュトアルミニウム	–	–	○	○
	ドアシルプレート	ドアシルトリム	●	●	–	–
		ドアシルトリム アルミニウム	–	–	●	●
		ドアシルトリム S line	–	○	○	○
	ステアリングホイール	ステアリングホイール 3スポーク レザー マルチファンクション	–	●	●	●
		ステアリングホイール 3スポーク レザー マルチファンクション パドルシフト	–	–	○	○
		ステアリングホイール 4スポーク レザー マルチファンクション	●	–	–	–
	ステアリングホイールエンブレム	S line エンブレム	–	–	○	○
	ナビゲーションシステム	MMI ナビゲーション	○	○	○	●
	エレクトリックインターフェイス	アウディミュージックインターフェイス(AMI)*3	●	●	●	●
	スピーカーシステム	標準スピーカー *4	●	●	●	●
		BOSEサラウンドサウンドシステム *4	○	○	○	○
	マルチファンクションディスプレイ/トリップコンピューター	DIS(ドライバーインフォメーションシステム) カラー	●	●	●	●
	音声認識機能	音声認識機能	●	●	●	●
	TV	TVチューナー	●	●	●	●
	ヘッドライニング	標準ヘッドライニング	●	●	●	●
		ヘッドライニング ブラック	–	–	○	○
	ヒーティング/エアコンディショニングシステム	マニュアルエアコンディショナー	●	●	–	–
		デラックスオートマチックエアコンディショナー *5	○	○	●	●
	ルームミラー	ルームミラー 自動防眩	●	●	●	●
	インテリアライティング	LEDインテリアライティングパッケージ	●	●	●	●
	センターアームレスト	センターアームレスト(フロント)	●	●	●	●
	シフトノブ/セレクターレバー	セレクターレバー	●	●	●	●
	フロアマット	フロアマット(フロント)	●	●	●	●

Equipment 主要装備

●標準装備 ○オプション

			Q3 1.4 TFSI	Q3 1.4 TFSI Sport	Q3 2.0 TFSI quattro 180PS	Q3 2.0 TFSI quattro 220PS
エンジン/シャシー/サスペンション関連	サスペンション	リヤショックアブソーバー	●	●	●	●
		スポーツサスペンション	–	–	○	○
		ダンピングコントロールサスペンション	–	–	○	○
	シャシーコントロール	アウディドライブセレクト *6	–	●	●	●
	ツールキット/ジャッキ	ジャッキ	●	●	●	●
	スタートストップシステム/エナジーリカバリー	スタートストップシステム	●	●	●	●
セーフティ/セキュリティ	ドライバーアシスト	アウディサイドアシスト アウディアクティブレーンアシスト	○	○	○	○
	ヒルホールドコントロール	ヒルホールドアシスト	●	●	–	–
		ヒルディセントアシスト	–	–	●	●
	クルーズコントロール	クルーズコントロール	○	○	○	○
	エアバッグ	エアバッグ	●	●	●	●
	サイドエアバッグ	サイドエアバッグ(リヤ)	●	●	●	●
	ブレーキシステム	ESC	●	●	●	●
	盗難防止装置	イモビライザー	●	●	●	●
	パーキングエイド	アウディパーキングシステム(リヤ)	–	–	●	–
		アウディパーキングシステム リヤビューカメラ	○	○	○	●
	パーキングブレーキ	アウディホールドアシスト	●	●	●	●
	トランクリッド/テールゲート操作	オートマチックテールゲート	○	○	○	○
	レイン/ライトセンサー	レイン/ライトセンサー	●	●	●	●
		レイン/ライトセンサー ハイビームアシスト	○	○	○	○
	ドア/トランク ロックシステム	リモートコントロールキー	●	●	–	–
		アドンストキーシステム *7	○	○	●	●

*1 素材：樹脂 *2 ウインドウモールディング<アルミニウム>、BCピラートリム<ハイグロスブラック> *3 アウディ ミュージックインターフェイス(AMI)は、お手持ちの携帯音楽プレーヤー(Apple社製の第4世代以降iPod、iPod mini、iPod nanoもしくはUSB対応／MP3プレーヤー)と接続し、MMIを介し音楽をお楽しみいただくことができます。但し、お手持ちの携帯音楽プレーヤーに適合するケーブルを別途アクセサリーにてご購入いただくことが必要となります。※iPodはApple Inc.の商標です。 *4 スピーカー数 標準スピーカー: 8 / BOSEサラウンドサウンドシステム: 14 *5 サンセンサーによる自動温度調整、前席左右独立温度設定機能、リヤセンターコンソール吹出口を含む。 *6 標準搭載のアウディドライブセレクトにはダンピングコントロールサスペンションは非装着。 *7 アドバンストキーシステム(スマートエントリーアンドスタートシステム)は、電波により植え込み型心臓ペースメーカー等の医療用電子機器に影響を及ぼす恐れがあります。詳しくはAudi 正規ディーラーまたはアウディ コミュニケーションセンターまでお問い合わせください。

Optional Equipment オプション

●標準装備 ○オプション

	Q3 1.4 TFSI	Q3 1.4 TFSI Sport	Q3 2.0 TFSI quattro 180PS	Q3 2.0 TFSI quattro 220PS
オプションカラー[メタリック／パールエフェクト]	○	○	○	○
S line エクステリアパッケージ バンパー S line ／S lineエクステリアロゴ／ドアシルトリム S line	—	○	—	—
S lineパッケージ *1 バンパー S line ／S lineエクステリアロゴ／ドアシルトリム S line ／アルミホイール 5パラレルスポークデザイン 7Jx18／235/50R18／スポーツサスペンション／ デコラティブパネル マットブラッシュトアルミニウム／スプリントクロス/レザー S lineロゴ／ヘッドライニング ブラック／ステアリングホイール 3スポーク レザー マルチファンクション パドルシフト／S line エンブレム	—	—	○	○
レザーパッケージ *1 ファインナッパレザー／シートヒーター (フロント) ／デコラティブパネル ウォルナットバルサミックブラウン	○	○	○	○
MMI ナビゲーション SSDナビゲーション／7インチカラーディスプレイ／CD/DVDプレイヤー/ ミュージックサーバー機能 / FM/AMラジオ／音楽CDデータ取り込み機能／Bluetooth接続 (HFP/OPP/A2DP/AVRCP) ／ SDカードリーダー (2スロット, 上限32GB) ／ボイスコントロール／ETCシステム	○	○	○	●
コンビニエンスパッケージ アドバンストキーシステム／アウディパーキングシステム リヤビューカメラ	○	○	—*2	●
アウディパーキングシステム リヤビューカメラ	—	—	○	●
LEDパッケージ LEDヘッドライト／ヘッドライトウォッシャー／LEDリヤダイナミックターンインジケーター	—	○	○	○
LEDパッケージ LEDヘッドライト／ヘッドライトウォッシャー／LEDリヤダイナミックターンインジケーター ハイグロスパッケージ	○	—	—	—
アシスタンスパッケージ クルーズコントロール／アウディサイドアシスト アウディアクティブレーンアシスト／ハイビームアシスト	○	○	○	○

*1 S lineパッケージとレザーパッケージは同時選択できません。 *2 アドバンストキーシステム／アウディパーキングシステム(リヤ)は標準装備。

Special Optional Equipment スペシャル・オプション〔受注生産〕

●標準装備 ○オプション

	Q3 1.4 TFSI	Q3 1.4 TFSI Sport	Q3 2.0 TFSI quattro 180PS	Q3 2.0 TFSI quattro 220PS
ダンピングコントロールサスペンション *1 *2	–	○	○	○
ダンピングコントロールサスペンション（S line装着時）*1 *2	–	–	○	○
パノラマサンルーフ	○	○	○	○
オートマチックテールゲート	○	○	○	○
プライバシーガラス	○	○	○	○
デラックスオートマチックエアコンディショナー	○	○	●	●
BOSEサラウンドサウンドシステム	○	○	○	○

*1 S lineパッケージとダンピングコントロールサスペンションを同時選択した場合、スポーツサスペンションではなくダンピングコントロールサスペンションが装着。 *2 標準装備のアウディドライブセレクトにはダンピングコントロールサスペンションは非装着。

○オプション

Audi exclusive アウディ エクスクルーシブ

	Q3 1.4 TFSI	Q3 1.4 TFSI Sport	Q3 2.0 TFSI quattro 180PS	Q3 2.0 TFSI quattro 220PS
ブラックハイグロススタイリングパッケージ（Audi exclusive） ルーフレール（ブラック）	–	○	○	○

Combination Menu ○組合せ可

				ボディカラー	モンスーングレーメタリック	ミトスブラックメタリック	グレイシアホワイトメタリック	コルティナホワイト	ハイナンブルーメタリック	フロレットシルバーメタリック	ミサノレッドパールエフェクト
				コード	OC	OE	2Y	B4	F7	L5	N9
モデル名	シート形状	シート生地	インテリアコード	デコラティブパネル							
Q3 1.4 TFSI	スタンダードシート（フロント）	イニシャルクロス	FZ	マイクロメタリックシルバー	○	○	○	○	○	○	○
		ファインナッパレザー		ウォルナットバルサミックブラウン	○	○	○	○	○	○	○
Q3 1.4 TFSI Sport	スポーツシート（フロント）	ファインナッパレザー	FZ	ウォルナットバルサミックブラウン	○	○	○	○	○	○	○
		エナジークロス		マイクロメタリックシルバー	○	○	○	○	○	○	○
Q3 2.0 TFSI quattro 180PS	スポーツシート（フロント）	ファインナッパレザー	FZ	ウォルナットバルサミックブラウン	○	○	○	○	○	○	○
		エナジークロス		マイクロメタリックシルバー	○	○	○	○	○	○	○
		スプリントクロス/レザー S lineロゴ	QF	マットブラッシュトアルミニウム	○	○	○	○	○	○	○
Q3 2.0 TFSI quattro 220PS	スポーツシート（フロント）	ファインナッパレザー	FZ	ウォルナットバルサミックブラウン	○	○	○	○	○	○	○
		エナジークロス		マイクロメタリックシルバー	○	○	○	○	○	○	○
		スプリントクロス/レザー S lineロゴ	QF	マットブラッシュトアルミニウム	○	○	○	○	○	○	○

上記以外につきましても、ご用意できる組み合わせがございます。その場合は受注生産となります。詳しくはAudi正規ディーラーへお問い合わせください。

インテリアカラー

インテリアコード	シート&ドアトリム	ダッシュボード上部／下部	カーペット	天井
FZ	ブラック	ブラック／ブラック	ブラック	ルナシルバー
QF	ブラック／シルバー	ブラック	ブラック	ブラック

Price & Option List

Prices 車両本体価格

モデル名	車両本体価格	消費税抜き本体価格	リサイクル料金	ハンドル位置	型式
Audi Q3 1.4 TFSI	**¥3,790,000**	**¥3,509,260**	**¥15,220**	右	ABA-8UCZD
Audi Q3 1.4 TFSI Sport	**¥3,960,000**	**¥3,666,667**	**¥15,220**	右	ABA-8UCZD
Audi Q3 2.0 TFSI quattro 180PS	**¥4,690,000**	**¥4,342,593**	**¥16,020**	右	ABA-8UCULB
Audi Q3 2.0 TFSI quattro 220PS	**¥5,390,000**	**¥4,990,741**	**¥16,020**	右	ABA-8UCULC

Optional Equipment オプション

アイテム	対象モデル	オプション価格	消費税抜きオプション価格	装備内容	オーダーコード
オプションカラー[メタリック／パールエフェクト]	全モデル	**¥70,000**	**¥64,815**		–
S line エクステリアパッケージ	1.4 TFSI Sport	**¥200,000**	**¥185,186**	バンパー S line ／S lineエクステリアロゴ／ドアシルトリム S line	PQD
S lineパッケージ *1	2.0 TFSI quattro 180PS	**¥450,000**	**¥416,667**	バンパー S line ／S lineエクステリアロゴ／ドアシルトリム S line ／ アルミホイール 5パラレルスポークデザイン 7Jx18／235/50R18／スポーツサスペンション／ デコラティブパネル マットブラッシュトアルミニウム／スプリントクロス/レザー S lineロゴ／ ヘッドライニング ブラック／ステアリングホイール 3スポーク レザー マルチファンクション パドルシフト／ S line エンブレム	WQS/1XX/ N7V/PQD/YEC
	2.0 TFSI quattro 220PS	**¥350,000**	**¥324,075**		
レザーパッケージ *1	全モデル	**¥310,000**	**¥287,038**	ファインナッパレザー／シートヒーター (フロント) ／デコラティブパネル ウォルナットバルサミックブラウン	WL6/N3Q
MMI ナビゲーション	1.4 TFSI/1.4 TFSI Sport/ 2.0 TFSI quattro 180PS	**¥240,000**	**¥222,223**	SSDナビゲーション／7インチカラーディスプレイ／ CD/DVDプレイヤー/ ミュージックサーバー機能 / FM/AMラジオ／音楽CDデータ取り込み機能／ Bluetooth接続 (HFP/OPP/A2DP/AVRCP) ／SDカードリーダー (2スロット, 上限32GB) ／ ボイスコントロール／ETCシステム	7T6
コンビニエンスパッケージ	1.4 TFSI/1.4 TFSI Sport	**¥190,000**	**¥175,926**	アドバンストキーシステム／アウディパーキングシステム リヤビューカメラ	WHJ
アウディパーキングシステム リヤビューカメラ	2.0 TFSI quattro 180PS	**¥120,000**	**¥111,112**		7X8
LEDパッケージ	1.4 TFSI Sport/ 2.0 TFSI quattro 180PS/220PS	**¥160,000**	**¥148,149**	LEDヘッドライト／ヘッドライトウォッシャー／LEDリヤダイナミックターンインジケーター	PX2
LEDパッケージ ハイグロスパッケージ	1.4 TFSI	**¥190,000**	**¥175,926**	LEDヘッドライト／ヘッドライトウォッシャー／LEDリヤダイナミックターンインジケーター	PX2/4ZB
アシスタンスパッケージ	全モデル	**¥170,000**	**¥157,408**	クルーズコントロール／アウディサイドアシスト アウディアクティブレーンアシスト／ハイビームアシスト	WB9

*1 S lineパッケージとレザーパッケージは同時選択できません。

Special Optional Equipment スペシャル・オプション〔受注生産〕

アイテム	対象モデル	オプション価格	消費税抜きオプション価格	装備内容	オーダーコード
ダンピングコントロールサスペンション *1 *2	1.4 TFSI Sport/ 2.0 TFSI quattro 180PS/220PS	¥150,000	¥138,889		1JT
ダンピングコントロールサスペンション（S line装着時）*1 *2	2.0 TFSI quattro 180PS/220PS	¥80,000	¥74,075		1JT/WQS
パノラマサンルーフ	全モデル	¥190,000	¥175,926		3FU
オートマチックテールゲート	全モデル	¥80,000	¥74,075		4E7
プライバシーガラス	全モデル	¥70,000	¥64,815		4KF
BOSEサラウンドサウンドシステム	全モデル	¥120,000	¥111,112		9VK
デラックスオートマチックエアコンディショナー	1.4 TFSI / 1.4 TFSI Sport	¥90,000	¥83,334		9AK

*1 S lineパッケージとダンピングコントロールサスペンションを同時選択した場合、スポーツサスペンションではなくダンピングコントロールサスペンションが装着 *2 標準装備のアウディドライブセレクトにはダンピングコントロールサスペンションは非装着

Audi exclusive アウディ エクスクルーシブ

アイテム	対象モデル	オプション価格	消費税抜きオプション価格	装備内容	オーダーコード
ブラックハイグロススタイリングパッケージ（Audi exclusive） ルーフレール（ブラック）	1.4 TFSI Sport/ 2.0 TFSI quattro 180PS/220PS	¥90,000	¥83,334		4ZD/3S2

アウディ ジャパン 株式会社
東京都品川区北品川 4−7−35 御殿山トラストタワー 16 階 〒**140-0001**
Free dial **0120-598106** AM 9:00 - PM 7:00 For info **www.audi.co.jp**

〔生産について〕●ご注文受付時期、生産の都合上、ご注文をいただいてから納期までに最長約5ヶ月かかる場合があります。●ドイツ側での生産の都合上、受付に制限が発生する場合があります。
●ご注文をいただいた時期により、お客様に納車される前に仕様変更、年式変更、特別仕様車等がご案内される場合があります。●詳しくはAudi正規ディーラーへお問い合わせください。
〔オプション装備について〕●生産の都合上、受注生産となる場合があります。
●本仕様・装備・諸元は予告なく変更される場合があります。このデータインフォメーションの内容及び車両本体価格、オプション価格、エクスクルーシブアイテム価格は2015年8月現在のものです。
◎車両本体価格には、標準工具一式が含まれていますが、付属品価格、保険料、税金（消費税を除く）、登録に伴う諸費用は含まれておりません。◎リサイクル料金が別途必要となります。◎価格は予告なく変更される場合があります。

16.1.000000.000